endy Misako Yoshimura: A Shadowy Portrait Of A Sansei Revolutionary

FRESNO, Calif. — Her name is endy Misako Yoshimura, she ill be 33 years old in January nd she once apparently planned become a commercial artist.

Instead, she become a fugitive, uding the FBI for more than ree years.

Now she is in jail at the San- Rita Rehabilitation Centre, arged, among other things, wi- illegal possession of explo- ves dating back to an alleged 972 plot to bomb a naval ROTC ilding in Berkeley. Her bail has been set at $250,000.

Beyond that, not much is known about Wendy Yoshimura. Except that she and Patricia Hearst were living together in San Francisco the day they were arrested.

Since then, very little has been heard from either Yoshimura or her parents. Like others who have been associated with the Symbionese Liberation Army, she has already become just another peripheral character in what has always been the "Patty Hearst Story."

But, unlike some parents, Frank and Fumiye Yoshimura are neither angry nor bitter. In fact, they seem surprised that anybody would come all the way to Fresno, just to talk to them.

"I can't tell you why she did it. . .or even what she did," said Yoshimura in a soft voice. "Maybe it was the war, young people so sick of seeing their friends die in Vietnam. . .

"Or maybe she was bitter over the concentration camp. Or the pople she saw in Hiroshima. . . I don't know. We never talked about it with her, but maybe some of her friends did. . . maybe they made her angry.

"But she was so young when we were in the camp. . . how could it have mattered to her? She was only three when they reelased us. Too young to even remember. . ."

Evidently, he remembered it very well: Masada, the relocation camp in Inyo County, Calif., where he and his wife had lived for almost four years, giving birth to their only child.

After the war, he said, they had all three returned to Japan, where he had worked as an interpreter for the British. They had lived there for almost 10 years and, yes, "Wendy saw the people of Hiroshima. . . how they were. . . well. . . like vegetables."

When they returned to the United States, Wendy, unable to speak English, had been pla-

(Cont. on P. 2)

The New Canadian

An Independent Organ for Canadians of Japanese Origin

ol. XXXIX — 86 FRIDAY, DECEMBER 12, 1975 Toronto, Ont.

'Fungus' Tea Gains Popularity As Folk Remedy In Japan

By KAY TATEISHI

TOKYO. — Drinking a sweet, our concoction called "fungus a" is Japan's latest fad. Thouands claim it is a preventive or ure for physical ills ranging rom constipation to cancer. Many doctors dismiss it as folk emedy. Health authorities are tumped as to how to classify it.

Nevertheless, people from all alks of life, from cabinet miisters to housewives, are drinkng kocha kinoko, which translaes literally as mushroom tea.

The beverage is made from a mysterious fungus said to have its origin in a Siberian village near Irkutsk on Lake Baikal. It is being brewed in millions of Japanese households and many adherents assert it is effective for chronic headaches, arthritis, high blood pressure, stiff shoulders, pimples, allergies, athlete's foot, cancer — almost every ailment under the sun.

The popularity of the beverage which some skeptics describe as a "witches brew," was touched off by a little 76-year old widow, Mrs. Sumako Nakamitsu, with a book, "How To Keep Healthy with "Kocha Kinoko."

The book, which costs less than two dollars, has already sold a half million copies since it appeared last December.

Mrs. Nakamitsu, whose husband was managing editor of a major Tokyo newspaper in the mid 1930s, tells her readers, "Ever since I was a child, I was a chronic weakling, bothered by various maladies . . . after I began drinking 'fungus tea' in 1969 I overcome my illnesses. . .

My old skin defects and spots have disappeared . . . I no longer suffer from constipation and I no longer have to carry indigestion tablets. . .

Mrs. Nakamitsu says she was given a piece of the mysterious white jelly-like fungus by a Japanese Russian language teacher who brought it back from a Siberian village whose inhabitants are said to live to a ripe old age. She says she never learned what it was because the teacher died shortly after he gave it to her.

It was first extolled on a nationwide women's radio program, and later on a television show.

The result was about 100,000 letters and postcards asking where the fungus could be obtained. Mrs. Nakamitsu's book and three others, which subsequently hit the bookshops and have had a combined sales of 550,000 copies, include a coupon which offers readers gratis a slice of "kinoko" if they send in the coupon with a return address.

The fungus is an acetic acid vinegar, says Masayoshi Sakamoto, a professor at Kitasato Univ. in Tokyo. Sakamoto, who has written two books on the drink, predicts its popularity will spread all over Japan.

Anyone can concoct the drink, according to Mrs. Nakamitsu, Prof. Sakamoto and others. The white jelly-like substance is placed in a large jar of cold black tea with brown sugar.

The jar is covered with cheesecloth and allowed to ferment in a cool dark place for about one week to 10 days. The substance gradually assumes the shape of a mushroom, hence the name "Mushroom Tea" "The fungus must float to the top of the jar where it breathes.

If it settles at the bottom of the jar it is dead. It will also die if the jar cover is tightly sealed or if it is placed in a refrigerator. The brownish colored brew looks and tastes like sweet-sour lemon tea.

Doctors and medical experts are skeptical. Junji Ishigaki, a medical critic, scoffs at reports concerning "fungus tea".

"It is typical Japanese mass hysteria. . . a Japanese craze for a fad. . ." he said.

Booms come and go in Japan in health drinks and health foods such as garlic, viper's blood,

(Cont. on P. 2)

Aerospace Research Collaboration Between Jpn. And Canada Announced By Minister Drury

VANCOUVER. — Canada may collaborate with Japan in aerospace research, Science and Technology Minister C.M. Drury said recently at a Vancouver press conference.

Drury, named to the science portfolio in addition to his public works portfolio, returned from a three-week tour of the Soviet Union, Japan, Hong Kong and Hawaii. He described his tour as "a learning trip."

He received the additional government duties in the federal cabinet shuffle Sept. 26, while he was in transit.

Drury said he visited a Japanese rocket launching facility which has the capability of launching communications and research satellites.

"Japan and Canada find themselves at a stage where their scientific advances are complementary. We don't have launching facilities, but in the design of components we're ahead of Japan. There is a possibility for collaboration," Drury said.

He said Canada's present launching program is exclusively with the United States and "our relations with the U.S. have been entirely satisfactory. A possible future collaboration with Japan would depend on the proposed specific use and nature of the satellite, he said.

Drury said he also had follow-up discussions in Japan on development of methods for extracting oil from the Alberta oil sands. The possibility of Japanese participation in oil sands development was raised in September, 1974 during the visit of the then Japanese prime minister Kakuei Tanaka.

Tokyo Prosecutor Demands 2½ Year Sentence For Miki Slap Assailant

TOKYO. — The Tokyo prosecutor's office has demanded a 2½ year prison sentence for a man who slapped Prime Minister Takeo Miki's face at the funeral of former prime minister Eisaku Sato last June.

The office said Hiroyasu Fudeyasu, 34, a member of the Great Japan Patriot party, obstructed a government official in exercising his duties and also illegally possessed firearms.

Fudeyasu was carrying a knife but did not use it. He slapped Miki's face twice in front of the Budokan hall before he was subdued. Miki fell down but was not hurt.

Japanese Amateur Astronomer Finds Two Comets In One Night

CAMBRIDGE, Mass. — An amateur astronomer in Japan has discovered two comets in one night, 70 minutes apart, the Center for Astrophysics here says.

A spokesman for the center, Brian Marsden, said Hiroaki Mori spotted the comets on the morning of Oct. 6.

"This is a record," Marsden said. "The closest to that were two discoveries 26 hours apart in 1862. . . a case, in Germany, when somebody discovered two comets in consecutive evenings."

Marsden said nine new comets have been spotted so far this year.

"There have been only one year previously when we've had more, in 1948 when 11 were discovered," he said.

The two comets discovered by Mori were among three spotted recently, which is also unusual," Marsden said.

Umbrella Golf Club For Jpnz.

TOKYO. — A Japanese sporting goods manufacturer has put on sale an umbrella with a golf club grip handle, so golf enthusiasts can practice swings with it while waiting for commuter trains.

A spokesman for Mizuno Inc. said the special umbrella will sell for $10.

In golf-crazy Japan, the sight of men making imaginary golf strokes with their umbrellas on train station platforms is already a common sight.

Jpnz. Law Student 82, Determined To Pass Examination

TOKYO. — Jinkichi Ouchi, 82, gets up at 4 a.m. daily and studies his law books for at least two hours. He says he is determined to pass Japan's law examinations, which he already has taken 21 times.

"I'm determined to continue taking the examination even until I become 100 years old. I'm sure I'll still be healthy then," said the retired policeman, who still reads his law books without glasses.

"I want to become a lawyer if I pass the examination," he said, "but I will not charge my clients any fee."

Ouchi was graduated from Nihon University law department about the same time he retired as a policeman, and sat for the state law exams for the first time in 1955, when he was 62.

Revolutionary

(Cont. from Page One)

ced in second grade, although she was then 13. But she had, he insisted, endured it well. "She was so bright, always so bright. She caught up very quickly."

"We were so proud of her artistic talent."

Apparently, Frank Yoshimura suddenly realised he was speaking of his daughter in the past tense.

"We are proud of her." he amended. "And we love her, no matter what happens."

Earlier that day, Jackie Williams, a young mother who has lived across the street from the Yoshimuras for six years, stood on her porch, discussing the couple.

Even before all this happened, she said, they kept to themselves. Almost nobody on the block knew them very well.

"And believe me, in this neighborhood, that's hard to do. Everybody knows everybody else's business. Even a strange car attracts attention, because you wonder who's going to get ripped off next."

But now, Mrs. Williams continued, it's almost eerie, "because you almost never even see them.

"It's such a shame," she said. "I guess they're embarrassed. But it's not their fault. Why, nobody even knew they had a daughter until all this happened."

Fumiye Yoshimura, a small woman, 67, with sharp, alert features and graying hair, was upset when approached later.

"Why are you here?" she snapped. "The lawyer told us not to talk to anybody!" She glared at her husband, who should have known better.

But, like Frank Yoshimura, Fumiye Yoshimura is not capable of genuine hostility.

Like her husband, she is too confused by what was happened to pretend otherwise.

And she is afraid.

But Fumiey Yoshimura loves her daughter, and, in a way, she believes that was God's will that Wendy was caught, that, after three long years, they are now able to visit her every Sunday afternoon.

God has, she added, served her in many ways, giving her strength to face many hardships in life.

"See this," she demanded, pointing to a scar that nearly encircled her neck. "I had cancer of the thyroid, but they arrested it. Also, I have a weak heart which is why we only have one child — but, with faith in God, I am able to live without any medication.

"We survive because we are spirit, not body," she added. "That's why I'm not dead." She paused, first frowning, then smiling.

"Wendy thinks I'm a fanatic, of course. But, now maybe she will have time to think, to read the Bible and go back to her art.

"Oh, no we could never raise bail for Wendy, even if they reduced it to a few thousand dollars," said Mrs. Yoshimura.

"I know it's silly to say this," she said, " but sometimes I think it would be nice if the government repaid the Japanese some small amount, at least, for all we lost during the war. . .

"I mean, we really didn't have much. Frank was fishing and I was working in a cannery on Terminal Island. But we did have some furniture, little things. . . "

Abruptly, perhaps ashamed to sound complaining, she attempted a small joke. "Maybe F. Lee Bailey could take the case."

She added: "Please be careful what you write, so that Wendy will not be hurt. But I know this is all going to work out fine. She was not free before, all the time running. And now she knows that change can only come through peaceful methods. She is a good girl."

"Tea" . . .

(Cont. from Page One)

boxthorn tea, ginseng roots, comfrey leaves, cactus leaves and a long list of other herbs and ingredients.

A popular belief is that they are stamina builders and preventives against physical disorders that range from the common cold to fallen arches.

But many prominent political commercial and cultural personalities, including three members of the cabinet, hail the properties of "mushroom tea."

Health and welfare authorities said however, they cannot sanction fungus tea, nor can they outlaw it. They said they are unsure of its credibility, while reporting that tests so far have produced no signs of ill effects.

They added that they could not rule out the possibility of some undesirable effect in the future.

Toronto Japanese Canadian Curling Action Started

TORONTO. — The Toronto J.C. Curling League opened the 1975-76 season on Sunday, October 19th, at Avonlea curling rink in Don Mills.

Veteran of veterans of the league, George Ogino is back as well as other old timers. Among them are Yas Shinde, Bob Kimura, Ed Sano, Vic Suzuki and Herb Sugie.

Chief executive of the league this year is the most capable Vic Suzuki. Jim Miyazaki is the financial czar keeping tab on the cash and the budget. Bob Takashiba looks after schedules, Mitch Shinde has the chore of finding spares and Bev Suzuki is the banquet chairperson.

The opening night produced some clear cut victories. The ice was keen and the enthusiasm of the members matched the ice with concentrated effort.

The combination of skip, Rick Nishikawa and his vice, Bob Kimura was all it took to bring about a 14 to 1 victory over Ed Sano's rink with vice-skip, Don Eto, Bill Shinde and Sono Sugie. Ev Sinclair and Roy Katsuyama assisted in the Sano team misfortune.

George Ogino skipping the team of Yas Shinde, Jim Miyazaki and Judy Nishimura continued to show his fine form by defeating Paul Kilburn's rink, 8 to 5. Kilburn had only one of his regulars, Roy O'boyle and was quoted as saying, "At least the end were tied."

Ray Matsunaga, sporting a respectable beard this year has a good support from vice-skip, Herb Sugie, Bev Suzuki and beautifully tanned Carol Terada. However, the opposition provided by skip Bob Takashiba, smooth and confident vice-skip Vic Suzuki, Gunter Wendt and Ellen Kimura was too much on this particular evening. Takashiba rink defeated Matsunaga 10 to 5.

Anyone interested in curling is asked to phone Vic Suzuki at 889-5968, regarding any information on the Toronto J.C. Curling League.

— Roy Katsuyama

The New Canadian
A member of Ethnic Press Association of Ontario
Second Class mail No. D-0366
PUBLISHED ON EVERY TUESDAY AND FRIDAY
T. UMEZUKI Publisher
K. C. TSUMURA English Section Editor
KEN MORI Japanese Section Editor
SUBSCRIPTION
$9.00 for Six Months
$14.00 for a Year
479 QUEEN ST. WEST
Toronto, Ont. M5V-2A9
366-5005

CLASSIFIED

Help Wanted

REFINISHER, Touch-up man needed for large piano store Work on new and used pianos with lacquer, polyester and spray. Phone 363-2750 (Toronto).

For Best Results Use New Canadian Ads

Buy and Sell Your Home Through
TOM OMURA
MELL REAL ESTATE Ltd.
2008 Lawrence Ave. East
Scarboro, Ont.
757-5184

Auto-Fire-Life
All Forms Of
INSURANCE
Consult
KIYO TAMURA
Bus: 449-8891
Home: 759-8317

Nikko sukiyaki
Japanese restaurant/tavern
Reservations: 366-2184
Seven Days A Week
460 Dundas St. West,
Toronto, Ont.

Paul K. Asada, D.C., N.D.
"Doctor of Chiropractic"
728A St. Clair Ave. West
(½ block West of Christie)
TORONTO
651-6060 Res. 621-1989

JUNN KASHINO
CHARTERED ACCOUNTANT
2361 Lakeshore Blvd. W.
Toronto, Ont. M8V-1A6
Phone 252-8512

SAY IT WITH FLOWERS
SHARON'S FLORIST
Peter Sasaki
CITY-WIDE DELIVERY
TEL. 425-2122
561 PAPE AVE. TORONTO

JNT Auto Service
2239 Bloor St. West
(At Runnymede) Toronto
Phone 766-4392
OPERATED BY
NAMIKI & TANGUYE

SANDOWN MARKET
ORDERS FOR OBENTO ACCEPTED
221 Kennedy Road, Scarboro
Tel 261-7040 Free Delivery
OPEN SEVEN DAYS WEEK

HYLAND FLOWERS
proprietor
JON ONODERA
489-4654 (Business) — 481-8805 (Residence)
540 Eglinton Ave. W., Toronto

JAPANESE RESTAURANT "MICHI"
459 Church St.
Phone 924-1980
328 Queen St. W.
Phone 863-9519
Toronto
Closed On Mondays

GROUP TOURS TO JAPAN
76' TOURS TO JAPAN

DEPARTURES	RETURNS
JAN 1st	JAN 30
JAN 16	FEB 9
JAN 24	MARCH 3
FEB 7	MARCH 8
FEB 21	MARCH 22

Those wishing to stay in Japan for an extensive length of time, please contact our office.
K. Iwata Travel Service
Vancouver 254-5101 1116 East Hastings St. Vancouver 6, B.C.
Toronto 869-1291 152 SPADINA AVE.

Only a few weeks to go!
CASH — IN AND $ $ SAVE $ $
ONTARIO 5% TAX REBATE
ENDS DEC. 31, 1975
OVER 300 FINE QUALITY CARS
FOR YOU TO CHOOSE FROM
PLYMOUTH DODGE CHRYSLER
ONTARIO CHRYSLER LTD.
Canada's No. 1 Chrysler Dealer
1001 BAY ST. TORONTO
Next to Sutton Place Hotel
COME IN AND SEE ME
Henry Ki (Kikukawa)
NEW & USED CAR SALES REPRESENTATIVE

TOM'S TELEVISION & RADIO
RCA — ZENITH
SALES & SERVICE
COLOR T.V. AND Stereo Components
1665 MIDLAND AVE. (ORIOLE PLAZA)
SCARBORO Phone 759-1851
Between Eglinton & Lawrence Ave. East
Repairs To All Makes

Personal Notes Across Canada

Marriages

HIROSE — DAYMENT

WINNIPEG. On Saturday, Oct. 11th, 1975, at Crescent Fort Rouge United Church, Kenneth, son of Mr. & Mrs. Harold Hirose, and Miss Barbara Dayment were united in marriage. Reception followed at the Tuxedo Inn. The couple left to reside in Edmonton, Alta.

Obituaries

KIMURA

TORONTO. — Mrs. Chiyoko Kimura, beloved wife of Mr. Yotaro Kimura of Stouffville, Ontario passed away on December 3rd, 1975 at Sunnybrook Hospital. Funeral service was held on December 6th at the Ralph Day Funeral Service. Cremation on December 6th.

* * *

BAIKIE

MONTREAL. — Mrs. Ruth Reiko Baikie (nee Matsubuchi) 42, passed away at Queen Elizabeth Hospital on November 23rd, 1975. Beloved wife of Hugh, son Teddy, daughter Carolyn. Daughter of Shizuko Matsubuchi, sister of Fumi Ono, Judy Ogaki, Pat Ebata, Akiko Fujino.

* * *

HIROTA

VANCOUVER. — Accidentally in Vancouver B.C. on October 4, 1975, Toshi Hirota aged 32 years, formerly of Winnipeg.

He is survived by his mother, Mrs. Isabel F. Hirota and his elder brother, Alan, both of Winnipeg; his grandmother, Mrs. Koma Tamemoto of Steveston, B.C. and his many aunts and uncles.

Funeral service was held on October 8, 1975 at St. Lukes United Church, Vancouver, with Rev. M. Norisue and Rev. Gordon Imai officiating. Interment followed in Mountain View Cemetery.

A memorial service was held at Knox United Church, Winnipeg, on October 25, 1975.

NEW YEAR'S Dance Party

Sponsored by Disco Dance Fans

January 1, 1976

8 p.m. to 1 a.m.

AT J.C.C. CENTRE

$3. Per Person

BAR FACILITIES
EVERYONE WELCOME

INSURANCE
Gertrude Urabe
181 Eglinton Ave. East
Suite 201
Toronto, Ont. M4P 1J9
Phone 485-5087
Home 449-9293

ATTENTION NISEI & SANSEI

ANNUAL CLEARANCE SALE

For Limited Time Only
On Made-to-Measure Trousers

Lewis Men's Wear

298 SPADINA AVE. TORONTO

TIMES SQUARE TRAVEL CENTRE LTD.

672 No. 3 Rd., Richmond, B.C. Phone 273-5696
1157 Melville St., Vancouver, B.C. Phone 681-7251

GROUP DEPARTURE TO JAPAN

DEPARTURES	RETURNS
Dec. 18	Jan. 14
Dec. 21	Jan. 4
Jan. 8	Feb. 6

Packages To: Hawaii, Mexico, Europe, Disneyland, Reno, available. JUST CALL US!

THE PLACE TO START YOUR HAPPY HOLIDAY

CARD OF THANKS

We wish to expres our sincere gratitude to our many friends and relatives for their assistance, generous expressions of sympathy, floral tributes, kodens and telegrams during our recent bereavement of a dear mother, grandmother and great-grandmother, Waka Hasegawa.

The T. Mori family
The B. Bouchie family
George Hasegawa
Yasuo Hasegawa

CARD OF THANKS

We wish to express our gratitude to our many friends and relatives for their kindness, cards, koden, floral tributes, and telegrams during our recent bereavement of our beloved son, brother, grandson and nephew, Toshi.

Mrs. Isabel F. Hirota
Mr. & Mrs. Alan A. Hirota
Mrs. Koma Tamemoto
Mr. & Mrs. Tetsuo Tamemoto
Mr. & Mrs. Kiyoshi J. Tamemoto
Mr. & Mrs. Goichi Yonemoto
Mrs. Fusako Orita
Mr. & Mrs. Douglas Oike
Mr. & Mrs. Fumio Yamada

CARD OF THANKS

We wish to express our heart felt appreciation to our many friends, and relatives for their kind assistance, cards, Koden, floral tributes and telegrams during our recent bereavement of our dear husband, and father, Yotaro Kayama.

Mrs. Toyo Kayama
Isamu Sam & Mary Michiko
Miyoko & Harry Yoshio Idenouye
Harry Akira & Chieko
Wally Hiroshi & Lillian Chie
Stan Susumu & Vicky Yoshiko
Nobby Noboru & Ethel Michiko
and grandchildren

CARD OF THANKS

We wish to express our sincere gratitude to our many friends and relatives for their assistance, generous expressions of sympathy, floral tributes and telegrams during our recent bereavement in the loss of our dear husband, father, grandfather, and brother.

Mrs. Sumi Yamamura
Mrs. Kim Tsuji
Mel & Gloria Tsuji
Naomi Tsuji
Ken & Takemi Ruggles
Mr. & Mrs. Yoshio Yamamura
Mrs. Mich Yamamura
Mr. Masatsugu Haraga
Katsuji & Josie Murakami
Kenji Yamamura
Roy & Mariko Murakami
Mrs. Yaeko Murakami
George & Toyo Nishino

GREETINGS OMITTED DUE TO BEREAVEMENT

Mrs. Toyo Kayama
Isamu Sam & Mary Michiko
Miyoko & Harry Yoshio Idenouye
Harry Akira & Chieko
Wally Hiroshi & Lillian Chie
Stan Susumu & Vicky Yoshiko
Nobby Noboru & Ethel Michiko
and grandchildren

* * *

Mrs. Michi Yamamura
Mrs. Josie Murakami
Kenji Yamamura
Roy & Mariko Yamamura
Mrs. Yaeko Murakami
George & Toyo Nishino

* * *

Mr. & Mrs. Susumu Koyama
225 Rusholme Road,
Toronto, Ont.

* * *

Mr. & Mrs. Minoru Sakamoto
7812 Durocher Street
Montreal, P.Q.

* * *

Mrs. Tokino Iwasaki
Mr. & Mrs. Shig Nishikawa
And Family
56 Yarmouth Rd.,
Toronto, Ont. M6G 1W9

* * *

Mr. & Mrs. Kenzo Hama,
825 Alanmore Place
Richmond, B.C.

●

Mr. & Mrs Jun Hama
7342 East Broadway
Burnaby, B.C.

* * *

Mrs. Yae Kitagawa
883 St. Clarens Ave.,
Toronto, Ont.

●

Mr. & Mrs. Kiyoshi Kitagawa
3 Embers Dr.,
Etobicoke, Ont.

●

Mr. & Mrs. Mas Yatebe
62 Rosethorn Ave.,
Toronto, Ont.

Mr. & Mrs. S. Kishino
Oakville, Ont.

●

Mr. & Mrs. T. Fukushima
London, Ont.

●

Mr. & Mrs. Y. Suyama
Toronto, Ont.

●

Mr. & Mrs. M.R. Uyeno
Toronto, Ont.

* * *

Hiroshi Tanaka
Cathy Tanaka
And Family
3185 Cedartree Cres.,
Mississauga, Ont.

* * *

Mrs. Tsuyako Takaoka
Calgary, Alta.

●

Mr. & Mrs. Paul T. Takaoka
Calgary, Alta.

●

Mr. & Mrs. Yoshiro Takaoka
Hamilton, Ont.

●

Mr. & Mrs. George Ohori
Toronto, Ont.

* * *

Mrs. Mitsue Hayashi
6 Allanbrooke Drive
Islington, Ont. M9A 3N8
Andrew and Sandy Hayashi
Ronald and Yumiko Higuchi
Jack and Saeko Fox
Shozo and Hiroko Ishikawa

* * *

Mr. & Mrs. Sho Wakabayashi
And Kim
372 Woodfield Road,
Toronto, Ont.

* * *

Mrs. Kimi Nikaido
Sadao & Fumi Nikaido
Frank & Barbara Nikaido
Dick & Geri Shiozaki
Toronto, Ontario

THE PRINCE HOTEL TORONTO

SPECIAL EVENTS
1975 YEAR-END AND NEW YEAR'S

DEC. 25 SPECIAL XMAS DINNER
$5.75 FOR CHILDREN
$10.50 FOR ADULTS Le Continental
DEC. 31 NEW YEAR'S EVE PARTY
$77.00 PER COUPLE INCLUDING TAX
DINNER DANCE & SHOW
PRINCE BALLROOM.
OVERNIGHT ACCOMMODATION $20.000 PER COUPLE
PLEASE CONTACT: 444-2511, Ext. 233

DEC. 31st KATSURA SPECIAL OSECHI
RYORI PICK UP DAY (OSHOGATSU-RYORI)
(RESERVATIONS WILL BE ACCEPTED AT THE
KATSURA TO DEC. 26.

$20.00 (Including tax) FOR 3 PERSONS
$30.00 (Including tax) for 5 PERSONS

JAN. 2 INVITATION TO THE ANNUAL
PRINCE HOTEL TORONTO NEW YEAR'S
FESTIVAL FOR CHILDREN
TIME — 1:00 P.M. — 5:00 P.M.
(ALL EVENTS — FREE OF CHARGE)

FOR FURTHER INFORMATION & RESERVATIONS,
PLEASE CALL: 441-2511, Ext. 255

OSCAR'S
Ski And Sports
SKIS
1201 Bloor Street West
Toronto, Ont.
533-4207

KIMURA & GADSBY
LAW OFFICE
3601 Lawrence Ave. East
Scarborough, Ontario.
Telephone: 431-1500

Yamada Studio & Turf Cleaners Lead In Canadian Japanese Hockey League Action

By THOMAS MORI

TORONTO. — With a 3 - 2 victory over Turf Cleaners, Japan Camera moved into first place tied with Yamada Studio who defeated Urabe Insurance 2 - 1. The Insurancemen could not get their big line Al Tanaka, Gary Kawaguchi and Sam Tanaka) moving and as a result dropped from first place to third. The Turfmen remain firmly entrenched in fourth spot while Altype Heat Treat trail far behind. With a win next week, Altype would certainly get back into contention for the last play-off position. But, they face first place Japan Camera.

Randy Maeda of Turf Cleaners lead all scorers with seven goals and three assists while his linemate B. Kitamura is in third spot with eight points. Al Tanaka of Urabe Insurance is in second spot with nine points while his linemates are tied in fourth place with seven points each. Al Inamoto and Jeff Kawasaki of Yamada Studio are tied in second and third positions respectively. The top scorer for Japan Camera is Paul Uchikata with a pitiful two goals and two assists for four points. Then, it is not important how many goals you score but how many games you win. By being in first place, Japan Camera has proven this.

In the games played last week Yamada Studio edged Urabe Insurance 3 - 2 on a goal by Jeff Kawasaki from Glen Katsuyama with only two minutes and thirty seconds left in the game. Goals by Al Inamoto for Yamada and Chuck Saito for Urabe in the first period set the stage for Kawasaki's game winning goal.

In the second game, Bill Shinde scoring his first goal of the season from Al Kurahashi and Frank Oda with a minute left gave Japan Camera a 3 — 2 win over Turf Cleaners. Other goal scoreres for the Cameramen were Craig Okazaki and Frank Oda while Gary Tanaka and Randy Maeda countered for the Turfmen.

CJHL STANDINGS

	GP	W	L	T	TP
Yamada Studio	6	4	2	0	8
Japan Camera	6	3	1	2	8
Urabe Insurance	7	3	3	1	7
Turf Cleaners	7	3	4	0	6
Altype Heat Treat	6	1	4	1	3

CJHL SCORING LEADERS

	G	A	TP
Randy Maeda (T)	7	3	10
Al Tanaka (U)	5	4	[illegible]
Al Inamoto (Y)	4	5	[illegible]
Brian Kitamura (T)	4	4	[illegible]
Jeff Kawasaki (Y)	4	4	[illegible]
Gary Kawaguchi (U)	4	3	[illegible]
Sam Tanaka (U)	1	6	[illegible]

ERNEST JOMORI
Chartered Accountant
Suite 2806
2 BLOOR ST. WEST
TORONTO, ONT.
BUS. 961-7715
RES. 429-6206

ALL-WAY ROOFING LIMITED.
C.R.C.A. — MEMBER — O.R.C.A.
FLAT ROOFING — SHEET METAL WORK
SHINGLING — EAVESTROUGHING
ALCAN ALUMINUM — STELCO STEEL
SIDING DEALER
421-3374 — TORONTO — 291-1678.
METRO LIC. B-124 — NISEI OWNED.
"COVERING ONTARIO"

FURUYA
468 Dundas St. W.
Toronto 2B, Ont.

FURUYA TRADING
STORE 366-5451.

We are open till 9 P.M. Dec 15/31 except Dec. 25 for your shopping convenience.

Complete new lines of Giftwares and chinawares have arrived for your choice shopping.

....Have you heard of sensational salax face towel. Try it. It is great. So is the Airpot.

Remember you can get sake in 25 oz size bottle this year. Excellent gift idea for your friends.

November Lucky Prize winners are;

42109 42258 50706 24608 37158 33934

TRAVEL SERVICE
368-0655

Now is the time to book at greatly reduced package tours to sunny spots.

FLORIDA $212.00
ACAPULCO $369.00
BARBADOS $499.00 2 weeks
NASSAU $269.00
HAWAII $549.00

Our next group flight to Japan is Scheduled for mid April. Plan your trip with us now.

Remember CP Air has 30—120 days excursion to Japan.

DUNDAS UNION STORE
OPEN SUNDAY
— 10 A.M. TO 6 P.M. —
173 DUNDAS STREET WEST, TORONTO
364-7692
ONE HOUR FREE PARKING FOR OUR CUSTOMERS AT JOY LOY PARKING LOT. (SOUTH OF LICHEE GARDENS)

LIMITED QUANTITY AVAILABLE

"THE ENEMY THAT NEVER WAS"

JCCA—COMMISSIONED HISTORY OF THE JAPANESE CANADIANS
By KEN ADACHI
AT THE SPECIAL PRICE OF $10.00 PER COPY
(Plus $1.60 shipping charges)
(To be shipped immediately following Publication Date)
(To Retail at $14.95 after Publication Date)
Take Advantage of this Low Price by Ordering Your Copy NOW
Of This First and Only Comprehensive JC HISTORY
CLIP AND MAIL COUPON TO YOUR NEAREST ADDRESS:
VANCOUVER LETHBRIDGE WINNIPEG TORONTO HAMILTON MONTREAL
(Addresses as listed)

Please send . . . . . copy (ies) of "The Enemy That Never Was" at $10.00 (Plus $1.60 for shipping charges) per copy for which I enclosed cheque or money order for $ . . . . .

NAME ______________________
(please print)

ADDRESS ______________________
(in full)

____

Mailing Addresses for Orders:

VANCOUVER JCCA
Box 2108, Main P.O.
Vancouver, B.C.
V6B 3T5

TORONTO JCCA
c/o Kameoka Book Trading Co.
882 Dundas St. W.
Toronto
M6J 1V9

S. ALBERTA JCCA
c/o Mr. K. Shigehiro
1120-29th St. A South
Lethbridge, Alta.

HAMILTON JCCA
c/o Mr. T. Oikawa
949 Upper Paradise Rd.
Ancaster, Ont.
L9G EK9

MANITOBA JCCA
120 McPhillips St.
Winnipeg, Man.
R3E 2J7

MONTREAL
c/o Mr. K. Nakashima
4628 Melrose Ave.
Montreal
H4A 2S9

SMALL SHOE SIZES

LATEST STYLES
ALL HEEL HEIGHTS
LADIES 2 and up
MENS 4 and up
MEDIUM & WIDE FITTINGS
Albert's Shoe Store
1328 Queen St. West
Phone 531-1931 Toronto

Only CP Air offers 747 nonstops from Toronto to Vancouver, then nonstop to Tokyo. And on to Hong Kong.

Come fly with us to the Orient on our beautiful Super-Orange 747.

We can whisk you from Vancouver on Wednesday, Friday or Sunday. Nonstop to Tokyo. And on to Hong Kong. We'll show you warm, friendly attention by multi-lingual flight professionals who care about you as an individual. And not just another passenger.
We'll serve you international cuisine twice as you cross the Pacific.
We'll be on hand in the Orient as well. To help you at any time, in any way we can.
So call your travel agent. Or CP Air.
Ask for Super Orange 747 service to the Orient.
Then come taste the difference.

TO THE ORIENT — ORANGE IS BEAUTIFUL —

CP Air

天氣晴朗なれど（三六二）

佐藤愛子

「ピーター神父？」

朝子はアッ気にとられていった。

「神父ですの？　あの大王は？」

フロントの男はニヤリと笑っていった。

「神父さまは、あらゆる人をひとしなみにお愛しになります……」

「何ですの？　どういう意味？」

「は、言葉通りの意味でございまして……別に深い意味合いはございません」

フロントの男はわざとらしくとりすました顔を作ってそういうと、

「あ、噂をすれば影とやら――神父さまがいらっしゃいました」

フロントの男の生白い細面の顔が向いている方を朝子はふり返った。どこから現れたのか大王がそのいかついあから顔いっぱいにこぼれるばかりの笑いを浮かべて丁度ロビーの中ほどまで歩いて来たところである。大王はロビーの中ほどの太い円柱に向って両手をひろげてさし出した。円柱の向う側に誰かがいるのだが、朝子の所からその姿は見えない。

ヒロエさんたら、あんな所にいたんだわ……

朝子はつかつかと円柱の方へ歩いて行った。大王は両手を拡げたまま、讃嘆の表情を惜しみなく現して、威に媚えのといいわんばかりに首を横にふっている。ヒロエの白地のツバメの着物が大王を感激させたのだろうか。朝子は急ぎ足で円柱を廻った。と、同時に円柱の陰から大王に手を取られた一人の女が出て来た。三十五、六になるだろうか。

くるぶし迄ある長くうす緑の腰の締った袢服を着て、うす茶のトンボメガネをかけている。その胴はひと握りで息の根が絶えるかと思えるくらい細くて長い。顔も身体と同じく細くて長く目ばかり大きく瞠ったような出目である。

感謝

本紙の努力と奉仕を御支援下さる次の方々からの御寄付を深謝申上げます

ニューカナデアン

▽トロントの西川清太良氏夫人こまさんの記念

▽トロントのスリー・ボンド・セールス・メープル会社社長田上和海氏　ニューカナデアン発展に

▽ビームスビルの泉妙子夫人　ニューカナデアン発展のために

▽米国の和田凡使氏　カナダアンを励まして　ニュ

▽バンクーバーの角ローイ氏　トロント訪問記念

▽クローナの小林ヤミ夫人　故夫武義氏の記念

いま新しい包装で　サロンパス薬剤入　プラスターはうずきや痛みを解消いたします

筋肉の痛みやうずきをすっきり取り除いてくれますサロンパスの薬剤入りプラスターただいま、新しく薄手で使い易い包装になりました。プラスターは、いつまでも、その治療力を維持するためアルミニュームのフォイルで密封されています。とても快適な気分をとりもどしてくれます。白と緑と青色の包みに入った定銘のサロンパスを。

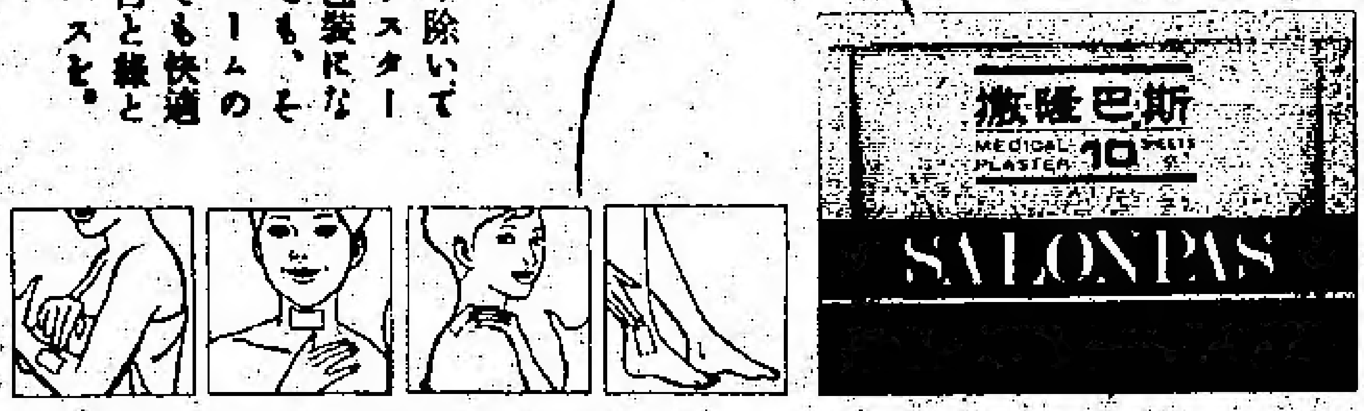

Hisamitsu Pharmaceutical Co., Inc.

食料品一切から
ご家庭の雑貨物まで

お茶 いかがですか

このたびお茶の専門販売を始めました。新鮮で安いのが自慢です。気楽に電話でご注文下さい。トロント市内は無料配達。遠方は郵送いたします。

静岡園　小澤
55 Stoneton Drive, Scarborough, Ont.
Tel. 438-2083

小運送

引越し、運搬その他何でもご用命下さい。オシャワ市（大野）電話①六五五—四七六一

英語クラス

本誌読者市民応募可
毎月曜及び水曜日
午後七時半—九時半
Scarborough Adult Institute
1385 Warden Ave.
(South of Ellesmere Road)
Tel. 425-6780

鮮魚一切

◇ピンピンしたロブスター　◇オニ　◇サバ　◇タオ　◇ニシン　◇うなぎ等特別にご入用の魚も注文に応じます。

▼新しい大魚貝類店▲　ダンダス街からオーガスタ街に入って約半ブロック西側

▼支配人レベロ氏を呼んで下さい。

ポルトガル魚店
Portuguese Fish Store,
160 Augusta Ave.,
Toronto　368-2417

保険一切

火災、盗難、病気、住宅、自動車保険のご相談に応じます。

木下　律
トロント市
電話—七五九—二六三二
—七五五—七三一七

辯護士　鬼塚敏三

ノインズ・カウンシル
455 University Ave.
Suite 616
Toronto 1, Ont.
Phone [illegible]
Home [illegible]

▲一切の法律事務におうじますから御相談下さい。

住宅賣買

金額を問わず、住宅売買について喜んでご相談に応じます。お電話して下さい。

堀ケン
PHONE 431-9191

AUTHENTIC JAPANESE DISHES

"MICHI" RESTAURANT

459 CHURCH STREET,　PHONE 924-1303
328 QUEEN ST. WEST,　PHONE 863-9519
TORONTO, ONTARIO

日本料理　みち

◎チャーチ店
チャーチ街四五九
電話九二四—一三〇三

◎クイーン店
西クイーン街三二八
電話八六三—九五一九
（クイーン街だけ月曜休み）

CROWN LIFE

Frank G. Yada
Mickey Yada, B. Comm.
1050 West Pender Street
Vancouver, B.C.
Phone 682-6511
Res. 325-2528, 685-5886

移転お知らせ

今回クラウン生命晩市支社は益々盛業で事業日々に発展し社屋狭少のため現在のジョージヤ街に一ブロックの土地を購入し、二十三階建のビルを建築する事になり、完成まで約二ヵ年半を要しますので西ペンダー街一〇五〇番に移転致しました。私の三男ミッキーが一昨年より入社し後継として働いておりますから今後とも何卒よろしくお引立ての程お願い申し上げます。

矢田源一郎
ミッキー

自動車の修繕一切

各種自動車のリペア、チューンアップ、その他ご相談に応じます。

ガルフ・サービス・ステーション
共営者　並木、田上
JNT AUTO SERVICE
(At Runnymede)
2239 Bloor St. West
PHONE 766-4292

紳士服仕立

修繕、新調一切

電話でお申し込み下されば市内からどこにでも出張いたします。

野村
3480 Danforth Ave.
Scarborough, Ont.
Telephone 691-

GINZA RESTAURANT

5130 Dundas Street West,
Islington, Ontario
Tel. 231-4000

銀座レストラン

すきやき、鉄板焼き
その他日本食

営業時間 月曜から土曜まで午前十一時から午後九時まで
日曜は午後五時から九時まで

電話　二三一—四〇〇〇

二階堂ドクターの死去

全町民が悲しみ悼む

請求書も送らぬ無慾ぶり

去る十一月十一日、アルバータ州メリスン・ハット・ゼネラル病院で死去した二階堂ハリー・ドクターの葬儀が、同ドクターが過去二十四年間在住してきたア州ボーアイランドで行なわれたが、この告別式には人口千二百人の同町はじまって以来、最多数の会葬者があったという。

二階堂ドクターがアルバータ州の小さな町ボーアイランドにドクターとして住みついたのはア州特有のドシャ降りによる道路不通のためであった。メリスン・ハットの東方にある小町で開業医となるはずのところ、道路が豪雨のため不通となり、ままよとこのボー・アイランドという小町に腰をおちつけた。

この町の合同教会牧師であり、ローカル新聞発行者兼編集者のオリバー・ホッジ牧師は『その時、大雨が降ったことで、私たち町民は大いに救済されているドクター・ニカイドウを町民として迎えることができたのだ』と追悼文のなかに書いている。

二階堂ドクターは五五才の若さで急逝したが、ボーアイランドに在住中は『ドック』とすべての人々から愛され、昼夜を問わず患者の世話をし、親しまれながらも尊敬をうけていた。同ドクターに対する追悼時のなかに『彼は決して請求書を送ってこないし、集金者もよこさない』と述べて、無慾をほめている。

ボーアイランド在住者で二階堂ドクターの多くの友人たちが三年前『彼のサービス』に対して表彰すべきだと協議一決し『ドクター・ニカイドウ感謝の夕』を催し、山と積まれた花束にかこまれ同ドクターは感激した。（遺族には母キミさん、兄フランク及び貞夫氏、妹連崎リチャード夫人）

生徒数は三三五名に

ト市日語学校に目下通学中

トロント日本語学校（三校）の現在通学中の生徒合計は三百三十五名である。今年九月の新学期のスタートで九十八名の新入学生があったのは同学校はじまって以来の最高記録である。

△第一学校（ト市下町オーダ会堂教会内教室）の新入学生は四十二名、七学年級までと成人科教室の十三人を合わせると合計百五十名

△第二学校（スカボロ）の新入学生三十三名、六学年までを加えると合計八十一名。

△第三学校（アドバンス・クラス・スクール）の新入学生は二十三名七学年級までを合わせると百四十名となっている。

和歌山県知事

（東京時事）大橋知事の死去に伴う和歌山県知事選がこのほど行われ、自民・民社両党推せんの前副知事仮谷志郎氏（五三）が社会党支持の元代議士、中谷鉄也氏（四九）を破って初当選した。なお高知県知事選は元副知事、中内力氏（六三）が当選した。

千四百人集り ヤレムコ氏讃う

政界引退に際して

オ州議会議員として連続二十五年間、このうち十六年間は各ポストの大臣席を占めてきたト市選出のジョン・ヤレムコ氏は今秋政界から引退した。同氏はユクレニアン系カナダ人で、後援者主催の『感謝晩さん会』が去る八日ロイヤル・ヨーク・ホテルで出席者千四百人という盛況裡に行われた。

〈ヘッドテーブルにはマクギボン副総督夫妻はじめデイヴィス首相、ロバーツ前首相、各閣僚ら二十数名の知名人が並んだ。ヤレムコ氏は『過去二十五年、大過なくすごしてきたのは今晩集合してくれた人々のおかげである』と衷心より謝辞を述べ、同夫妻に対し総起立、大拍手が送られた。（日系人の出席者は兼折三氏夫妻と熊野ハリー氏だけであった）

プリンス・ホテルで年末に各種の催し

プリンス・ホテル（トロント）ではクリスマス・デーの特別ディナー、三十一日の除夜パーティー（夫婦七七弗、ディナー、ダンス及びショウ）がある。電話四四四—二五一一、内線二三三。

なおお正月料理（おせち）が三十一日にピックアップするよう今から注文を受付けているし、一月二日には『子供のお正月』催しがある。

盆栽展示

晩香坡でも盛大

〔バンクーバー〕二、三日続いた猛烈な大雨は夜も昼も止む事なく雨漏でもするかと案じる程だった。十月十八、十九日の両日は秋晴の美しい日で、バンクーバー盆栽クラブ第三回展示会が日本語学校ホールで催された。シャトル盆栽クラブからも来観者があって盛大だった。バンクーバーでは古くから研究者も多く七十年以上という古物があり、最近は外人に盆栽愛好者が多くて、植付から肥料、手入れなどを尋ねる者が多い。一番大切なことは、樹木を愛する気持である。今年の展示会には大小合わせて一五〇鉢陳列されたが、盆栽研究者は次々にふえて来つつあり、その良書を外人にも紹介できることは喜ばしい。

川尻岩一氏夫妻のお祝い

トロントの川尻岩一（七八）りう（七六）夫妻は結婚六十周年を迎えて十一月二日内輪でお祝いをした。このおめでたに対してクイーン・エリザベス、ツルードー首相、オ州のマクギボン副総督からお祝いのメッセージを頂いた。

なお川尻さん夫妻には娘さん二人あり、孫さん六人曾孫五人がある。

日本の雑誌など郵税が値上に

〔オタワ〕カナダに入ってくる約二百種の外国で印刷された雑誌及び新聞の郵税は来る一月一日より急増すると郵政省が今週発表した。郵税レートはそれらの重さによって異なる。日本から直輸入する月刊誌、単行本なども例外なく、ポスデージが値上ることになる。

〇カナダ郵政省は年末メールのラッシュに備えて大トロント市郵便局のメール配達を二十日（土）も行う。なおクリスマス・デー、ボクシングデーおよび元旦のメール配達はなく、二日から平常にもどる。

死亡

◇ハミルトンの岡崎篌一郎氏（七一）はモントリオールでの結婚式に出席したさい心臓マヒのため急死した。遺体がハ市に運ばれとどけられ十一日告別式を行った。

◇サレーの花澤竹蔵氏（八九）は十月十二日死去、十八日晩市佛教会で告別式を行い、十九日マウンタンビュー墓場で火葬した。

◇メープルリッジの小坂和一郎氏（九四）は十月十日死去、十四日副寺牧師により告別式を行った。

◇長谷川フカさん（九四）は十一月三日ニッポニア・ホームで死去。七日ハーム牧師により告別式を行い八日マウント・オズボン墓地に埋葬した。

◇菊地貞徳氏は十二月五日トロントで死去、七日夜バレフレー葬儀社で告別式を行いマウント・プレザント墓地に埋葬した。

◇レスブリッジの上高原義一郎氏夫人ヤエさん（七八）は十月十二日死去、十四日夜同市佛教会で宮地、和泉両開教使により通夜及び告別式を行い、十五日埋葬した。

求人

ウエートレス 希望者はみちレストランへ。電話九二四—七五〇一（トロント）

求 男店員至急、委細面談 電話八六二—一〇八二（サンロー商店）

求 鉄板焼コック、キッチンヘルパー、皿洗い 田中東京・電話九六四—三八六八（トロント）

クリスマス パーティー

トロント日系人野球連盟主催のXマス及びダンス・パーティーを次の通り催します

△十二月二十日（土曜）午後八時から午前一時まで。

△トロント日系文化会館大ホールに於て。

△前売券は日系各商店で取扱っています。一人三弗五十仙（当日入口では四弗）

△ニール・ペビリー・オーケストラ及び日系楽団オーシャン・スターズ。

△ドア・プライズ及びバー設備があります。どうぞおいで下さい。

きれいで健康的な水

＝ご家庭にお備え下さい＝

〇ミネラル・ウオーターを家庭で作る鉱石

神経痛・高血圧・肩こり・便秘・疲労回復・つわり・ぜんそく・胃かいよう等に効きます

〇家庭用ラジウム温泉器は―

アレルギー性湿疹（ぜんそくを伴う）リュウマチ・痔・ぎっくり腰・水虫等に著しく効き目があります。

INTERMOSE
Telephone 783-7835
Formerly 4-Arts 615
165 Marlee Ave. Toronto, Ont.

＝訪日観光團＝

出発	帰国
十二月十八日	一月十四日
十二月二十一日	一月 四日
一月八日	二月 六日

●メキシコ、ハワイ、ヨーロッパ各地ハラデーの予約ご相談はお電話又はお立寄り下されば詳しくご説明いたします。

本店 タイムススクエア旅行社
672 No. 3 Road, Richmond, B.C.
Telephone 273-5696

支店 タイムススクエア旅行社
[illegible] Melville St., Vancouver, B.C.
Tel. 681-7251

宇治で名高いお茶の名所
銘茶の香りで今日も楽しい

新入り 宇治玉露　新入り 正喜撰
宇治の里　池の尾
新茶 大走り　番茶 青柳
初摘　玄米茶

ダンダス ユニオン店
電話 五六六—七六九二
三六六—三六六三
DUNDAS UNION STORE
170 Dundas Street W., Toronto
Phone [illegible]

冬の訪日ツアー

出発	帰国
一月一日	一月三十日
一月十日	二月 九日
一月廿四日	三月 三日
二月七日	三月 八日

◎ハワイ、ナッソー、バハマスその他の島、メキシコ、フロリダ等のパッケジ・ツアーを沢山用意しております。

◎長期間、日本滞在を希望される方はぜひご連絡下さい。

◎個人的サービスでお世話いたします。

晩市 岩田旅行社
1115 E. Hastings St. Vancouver, Phone 254-5101

トロント岩田旅行社
102 Spadina Ave, Toronto Phone 363-1391
ケン岩田 Res. 763-4743

真面目に働く人には――

郵便ストライキは、きわどいところで解決して、みんなはホッとしているし、郵便従業員もこれまでに比べていそいそと働いているように見えてうれしい。でも、ストライキは、まだまだ方々にある。今週のトロント・サン紙は次の意味の社説をかかげている。

×

一九七五年一月から九月までの失業保険金額は昨年同期に比べ、四七%の上昇をし、その増加分だけでも七四年度総支出額を越えている。しかし、ふしぎなことには八月から九月にかけて保険金をうける人数は、一三%も減っているのに、金額は九%も増えているのである。九%増というのはまあ、政府の決めた物価上昇基準以内に入ってはいるが……。

もっとおかしなことは、この郵便ストの間に二万人もの人が保険金を取りに行かなかったことであり、その数は失業者中の一三%にも当っている。失業保険金で遊び歩いている人にはわざわざ取りに行くのも面倒だったのかもしれないが。郵便ストの効用もこんな不正をあばくことにあるのかもしれない。昨春の郵便配達ストの時には三分の一近い保険金は受取られなかったし、一昨年の無謀な山猫ストの時には二五%も未回収の小切手があった。

真面目に働く人にとってはこういうことは非常に腹の立つことで、多分次にはタキス・ペイヤーがストを起こしたらどんなものだろうか？……（十二月九日記）

喪中につき年末年始の禮を欠きます

坂上 エミ
坂上 リチャード
ラリー夫妻
大橋 ジュニ夫妻
坂上 タケオ夫妻
倉本 フミオ夫妻
坂上 ミツオ
坂上 トシオ夫妻
坂上 タツオ夫妻
坂上 シゲオ夫妻
香山 トヨ
他遺族一同
568 Southdown Road Mississauga, Ont.

北川 八重 トロント
北川 清
同 ポーリー エトビコク

谷田部 正夫
同 恵美子 トロント市

下見 ヨネ
12 Salem Ave. Toronto, Ont.

田畑 良三
同 ひの
20 Arundel Ave. Toronto, Ont.

田中 辰造
同 満寿
4 Jansusie Road Rexdale, Ont. M9W 4V3

梅野 誠
同 静尾
34 Mortimer Ave. Toronto, Ont.

若林 昭
同 かずこ
同 キよ
372 Woodfield Road Toronto, Ont.

山村 スミ
辻 ヤミ子
Apt. 206, 80 Gowan Ave., Toronto, Ont. M4K 2E1

片井 民子
866 Cantley Road Richmond, B.C.

花沢 ハル
花沢 源一
同 富美子
2717 Lynbrook Drive Vancouver 16, B.C.

小坂 タマ
480 Pendlebury Road Richmond, B.C.

吉田 なつ
梅田 ターク夫妻
吉田 豊 夫妻
吉田 演子
吉田 勤 夫妻
吉田 進 夫妻
川口 亀男 夫妻
トロント市

林 美津枝
6 Allanbrooke Drive Islington, Ont. M9A 3N8

林 アンドリュー
同 サンディ
樋口 ローナルド
同 ユミ子
ジャック・フォックス
サエ子・フォックス
石河 省三
岡 ひろ子

高島 利治
光子
15 Barbara Crescent Toronto, Ontario

濱 健三 夫妻
825 Alanmore Place Richmond, B.C.

濱 純四郎
7342 East Broadway Burnaby, B.C.

家庭に不幸がありましたので年末年始のご挨拶を欠礼いたします。

植松 小夜子
同 ローイ
利根川 文雄
同 治枝
家族一同
小島 辰夫
同 麗子
家族一同

転居

ウィローデールから次に移りました

稲本 藤十郎
259 Lake Drive North Orchard Beach, Keswick, Ontario

御禮あいさつ

私儀去る十一月一日、二日の両日、トロント日系ガーデン・クラブ主催の園藝展示会にお招きいただき、滞在中は一方ならぬ御世話に相成り又旧知の方々にお目にかかり得ましたこと感謝の他ありませんでした厚くお禮申し上げます。一々御礼状を差し上げるべきが本意でありますが、略儀乍ら紙上を借りて御厚禮申し上げます。

角ローイ知通（知竹）

トロント日系ガーデンクラブ
クラブ
オンタリオ鳥取縣人
トロント忍冬俳句会 各位

マッサージチェア 一台をどうぞ―

もみ、叩き、ローリングが自由

図4. NIK-530型の説明 ✓ (DELUXE)

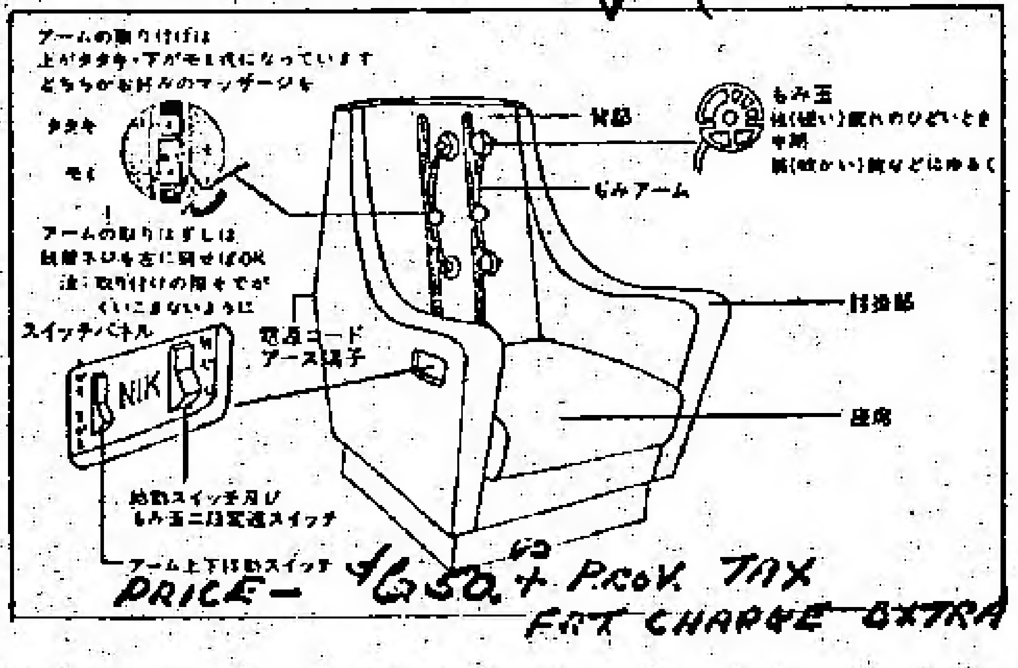

図3. NIK-510型, NIK-520型の説明 ✓ (STANDARD)

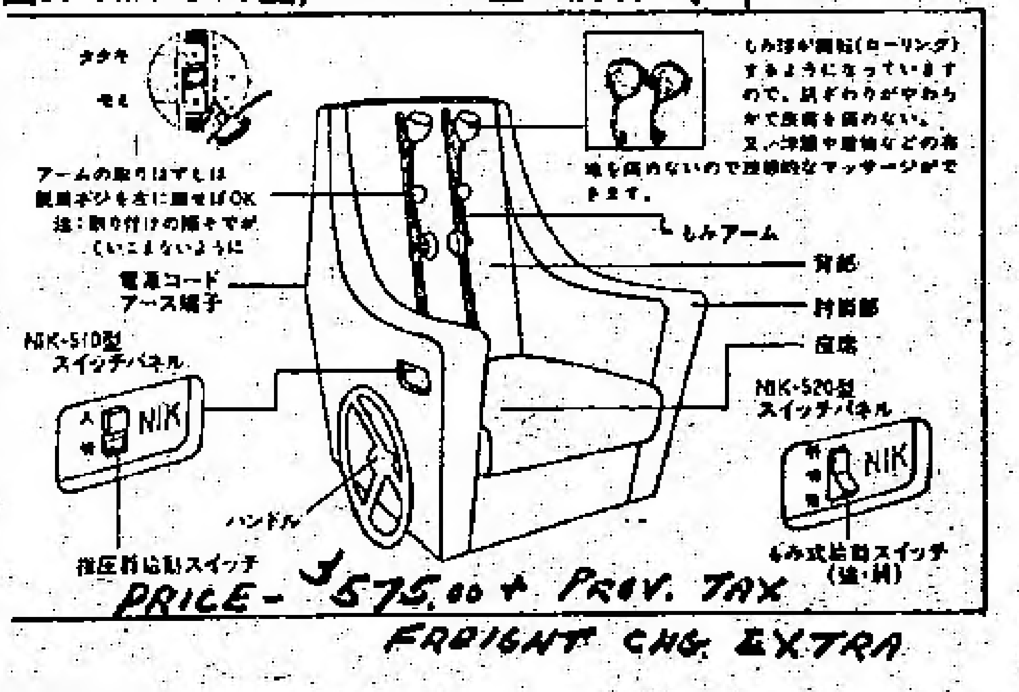

注文先

NAKASHIMA ENTERPRISE,
376 MONCTON STREET, STEVESTON, B.C.
TELEPHONE 274-7238

スーパー清水商店
新築移轉御あいさつ

平素は格別のご支援を頂き有難く厚くお禮申し上げます。當店は従来店内が狭いため皆々様に大變不便をおかけして参りましたが、今回、東ヘスティングス街三四九番地に新築中の店が完成、只今開店しております。

過去十二年間におよび皆々様よりご愛顧を受けましたパウエル街の清水商店はいよいよ閉店することになり、新しい"スーパー・マーケット・清水新商店"へと飛躍いたしました。これから明るく廣く、ゆっくりとショッピングを楽しんで頂けるようになりました。

より豊富な品種を、より新鮮に、より安く――ということをモットーに皆々様に十分サービス致しますよう努力いたすつもりでございます。ぜひともお立寄り下さいませ。お待ちしております。

なお、各市および地方在住の皆様へのメール・オーダーは従前どうり變りなく承わっております。食糧、臺所用品、文房具、娯楽用品、盆栽・生花用品、柔道・剣道・唐手着、レコード、テープ、等多少にかかわらずご用命下さい。ご希望しだい明細カタログをお送りいたします。

ご親族、ご友人、その他知り合いの方々との音交を温めるために例年通り、カナダ特産品「鮭の子」「新巻鮭」「筋子」等のギフト・オーダーをお受けし、日本にお送りいたします。なにとぞ今まで通りご注文下さるよう偏えにお願い申し上げます。

ここに新築移轉のお知らせと、新店へのご案内を申し上げます。

スーパー清水商店
（店主）清水俊雄

SHIMIZU SHOTEN LTD.,
349 EAST HASTINGS STREET,
VANCOUVER, B.C.

ニューカナデアン
THE NEW CANADIAN
479 Queen St. W.
Toronto M5V 2A9
Tel. 364-5005
Second class mail No. 0366
毎週火・金二回発行
購読料金 半年九弗（前） 年十四弗（払）
カナダ・トロント市
ニューカナデアン

郵便労組の増給 抑制局は認めぬ

成り行き次第でトラブル再燃

〔オタワ〕四十二日間もつづいた郵便局内従業員労組のストライキが、郵政省のオファ、時給一ドル七〇セント増し（三十ヵ月間）を労組側が渋々ながら呑み込んで解決、契約書にサインしたばかり。

ところがオタワ政府任命の「物価賃金抑制局」が、このケースを吟味したあげく、郵便局員に対する増賃は、政府が規定している増給一〇％をはるかに上回っており、同局としてはこれを認めるわけにはいかないとの決定を局長が十日夜新聞記者に語った。

オタワ政府では物価賃金抑制局から承認をうけることは規定上必要と認めるものの、郵便局労組と交渉した手前、同局がたとえ承認しなくても、閣僚が増賃を認めることで、問題は解決させるであろう。

さもなければ、郵便局労組は興えられた増賃より低い賃金について再交渉という事態になり、やっと落ちついた郵便ストは再燃する他なかろうとみられている。

抑制法を拡充

〔オタワ〕オタワ政府の賃金および物価抑制計画は国内の輸送関係、小麦取扱い及び建設界をふくむことになろうとマクドナルド蔵相が今週語った。すでに五百人以上の従業員を持つ会社と二〇人以上の建設会社は同抑制法下におかれている。

爆撃事件 拒否権を米国が行使

安保理の決議を米国が葬る

〔国連〕国連安保理がイスラエル空軍機によるパレスタイン避難民キャンプに対する爆撃事件で、全面的に非難する決議案を米国は、拒否権を行使して葬り去った。安保理十五ヵ国のうち十三ヵ国により支持された決議案は葬り去られることになった。

イスラエル空軍機の爆撃事件に対する決議案に米国が修正案を提出したが、賛成可決を得るには九票が必要であった。米国案を支持したのはコスタリカ、英国、フランス、イタリー、スエーデン及び日本の六ヵ国。

最終的決議案には日本をふくむ十三ヵ国が支持したこの決議案を米国は拒否権を行使して葬り去ったわけである。イスラエルはレバノンにある避難民キャンプであることを十分承知で、空襲したのはイスラエルの計画的攻撃であると非難したものであった。

資源開發に協力

日本から近日中に使節團派遣

〔東京時事〕二十五日から外務省で開かれていた初の日加両国政府事務レベル協議は十一月末（一）カナダの資源開発に協力する方策をさぐるため、日本政府は近い将来、カナダへ使節団を派遣する（二）両国政府はカナダ企業が進めている天然ガス用長大パイプライン建設計画に日本が協力できる分野をさぐるため、密接な情報交換を進める―などを中心に両国間経済協力を促進することで合意し、閉幕した。

日本が派遣する資源開発使節団は、カナダのタールサンド量産化、ウラン探鉱および石炭開発に協力するとともに、日本の資源輸入先の多様化を図ることを目的とするもので、なかでもまだ実験段階を脱していないタールサンドの開発促進となる。使節団の派遣時期構成などは未定。

吉田健三大使 ブラジルに轉出

〔東京時事〕日本政府は先月末、駐ブラジル大使に吉田健三駐オーストラリア大使を任命した。

（吉田氏はトロント駐在の初代領事であった。その後駐英大使館参事官、アジア局長を経て一九七三年八月から駐オーストラリア大使になっていた。徳島県出身、五八才）

自動車の部品盗む 二百五十万ドル

〔トロント〕ト市郊外にあるクライスラー自動車全国部品倉庫から計画的に部品を盗み出し、それらを自動車パーツ専門店に分配してきた事實が今週明るみに出て、女性三人、男性四人が一斉に逮捕された。

クライスラーの新部品は一年間に亘り數ヵ点にかくされていたが、価格にして二百五十万ドルと推定されている。

ソ連人として初めて ノーベル平和賞受く

〔オスロ〕一九七五年度のノーベル平和賞受賞者、アンドレ・サハロフ氏は十月行われた授與式に、ソ連政府が『国家的秘密を頭脳にしまい込んでいる人物』だとして、国外旅行を許さないため、サハロフ夫人が代って受賞した。

サハロフ氏は病気療養のためイタリーに滞在中なので、夫君の身代りとなってノーベル賞授興式に加わり「ソ連および東部欧州諸国内で、解放のため戦っている人たちに代って、この平和賞を頂く」とのメッセージを朗読した。

同氏はソ連人として初めてノーベル平和賞を受けた人で、ソ連の原子力開発の親と目されており、その後個人と言論の自由についてソ連人に強く訴えて来ている科学者である。

外交關係を断絶

ポルトガルが インドネシアと

〔リスボン〕ポルトガル政府は今週、東チモールにおけるインドネシアの軍事行動を理由に、同国との外交関係を断絶したと發表した。同政府はさらに、ポルトガルはチモール問題を国連安保理に提訴し、インドネシアの軍事介入を止めさせると共にチモール紛争の話し合いによる平和的解決を図るつもりだと述べた。

五輪会場 變更は手遅れ

佛人デザイナーがおこる

〔パリ〕モントリオール五輪大会々場建物のデザインを変更するのは、すでに手遅れであり、工事費と時間の節約を計ることは不可能であると、五輪会場のデザイナーである佛系人ロージャー・タイリバート氏は記者会見で今週語った。

開催予定日までに五輪会場工事を仕上げるため手を抜いた工事をケベック州政府当局が敢て行うことになれば、会場は使用後に「幽霊化」するビルとなろうと設計者は警告した。

晩市での國際会議 開催に協力

〔晩市〕来春、世界百ヵ国の代表が當市に参集、国連の定着会議を行うのに、パレスタイン解放機構の代表も招かれているのでトラブルを恐れて、晩市は同会議の開催中止をオタワに要請したが、その後態度を変更、パレスタイン代表が参加する会議を開くことに協力すると市会の意見が一致した。

◇オランダで二十数名を人質にしているインドネシアの島民の一團は、同国のスハルト大統領がジュネーヴに出向き、島民に獨立を与えることを要求の一つとして出している。

日本の失業者 十月で百万人に

〔東京時事〕総理府統計局が發表した一〇月の労働力調査報告（速報）によると就業者がかなり減り、失業者は一〇三万人と再び一〇〇万人を超えるなど、景気回復のおくれを反映して就業環境は再び悪化の傾向をみせている。一〇月の就業者は五、二四五万人で前年同月に比べ二一万人もの減少となった。

最大林産会社 重役に減給令

〔晩市〕カナダ最大の森林生産業マクミラン・ブローデル会社々長は今週、同社高級重役の給料を即時一斉に一〇％削減すると指令した。同社の今年九ヵ月間にわたる營業成績は一二八〇万弗の赤字。なお同社の組合員従業員の給料削減実施は六ヵ月のばされることになった。

エアカナダの運營は 不手際で赤字は當然

〔オタワ〕カナダ国営の、「エア・カナダ」の上級重役たちは毎日のエアライン運營に対してきわめて不手際であり、力倆のない者ばかりだ、という結論がオンタリオ州最高裁判長ウイラード・エスデイ氏が依頼されてエア・カナダの内情を調査して報告書（三一二ページ）のなかに盛られている。

オットー・ラアング運輸大臣は、この報告にもとづき、エア・カナダのトップ級人物の總入れ替えを断行するつもりだとみられている。エア・カナダが年々赤字に悩んでいるのも、最高経営陣の無能によるものだとかなりきびしい批判を報告書に述べている。

十九日まで發行 以後は休みます

ニューカナデアン紙は来る十九日付（金）まで毎号發行いたしますが、その後は年末特別號作成のため休みますのでよろしくご諒承下さい。特別號は三十日の日付けで発行する予定。

なお名刺交換、祝賀廣告のお申し込みは夜間でも電話で受け付けます。また「喪中につき欠禮」という廣告も、とくに特別號に掲載いたしますのでお申し込み下さい。

電話三六六―五〇〇五
ニューカナデアン

◎御寄稿―俳句・短歌・詩・随想・随筆なども、すぐにお寄せ下さい。